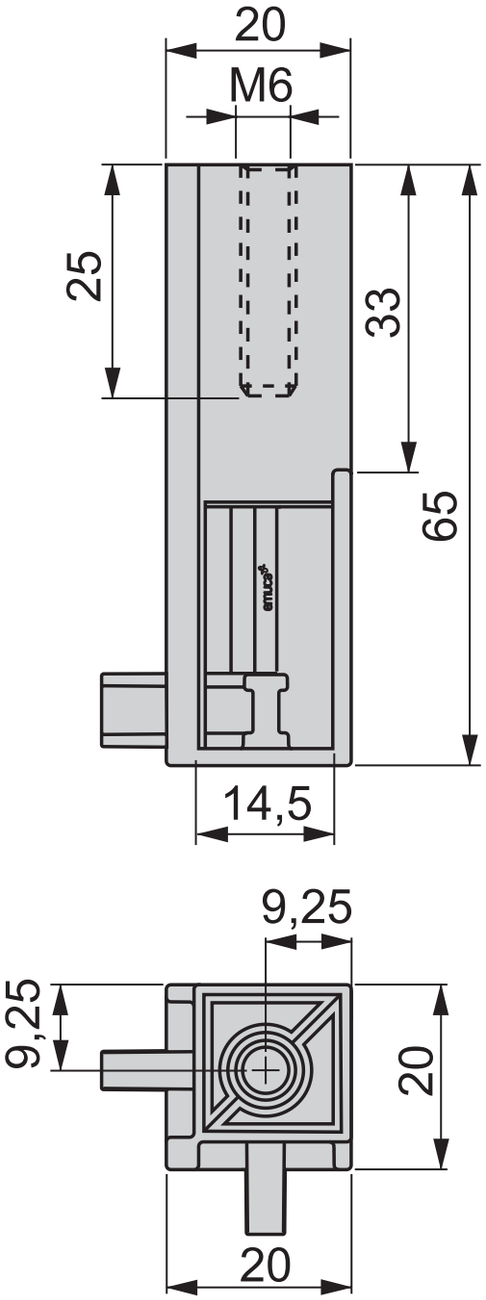
20
M6
25
33
65
14,5
9,25
9,25
20
20